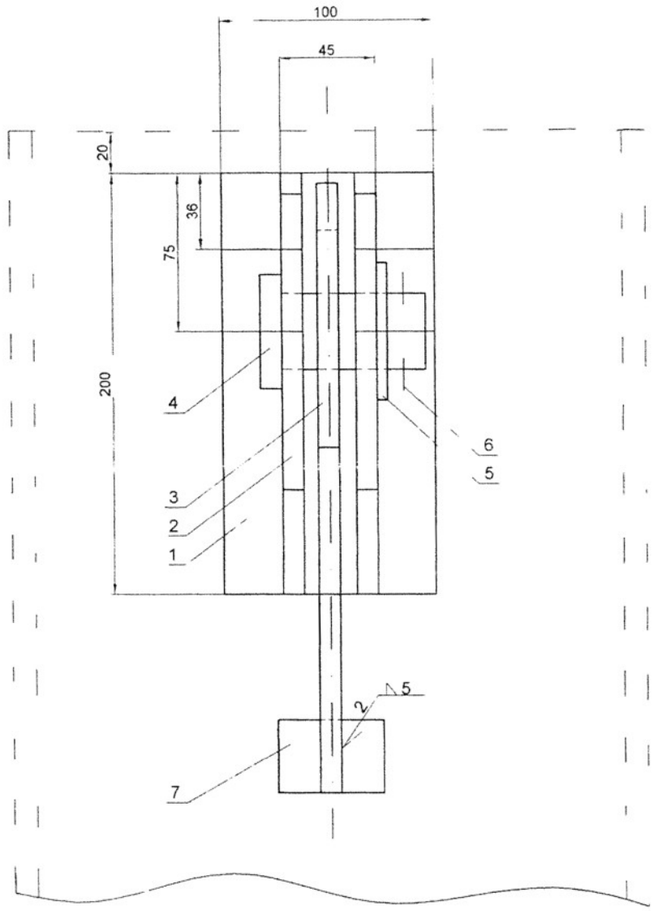

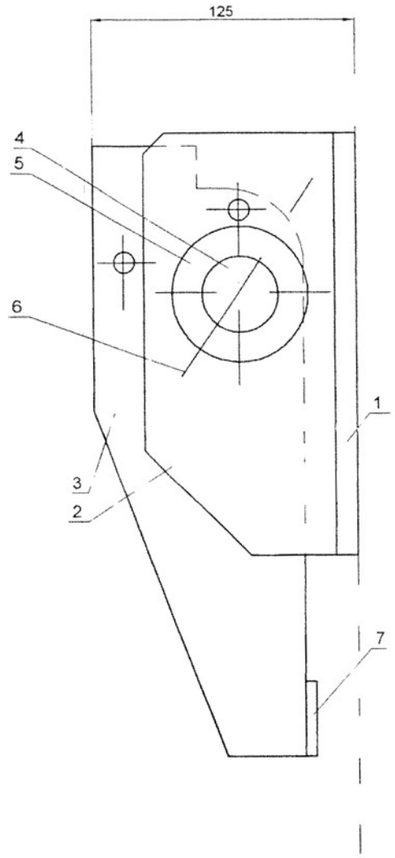

Поз.2 /МК 320-02-02/
М 1 : 5

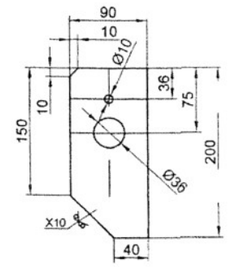

Поз.3 /МК 320-02-03/
М 1:5

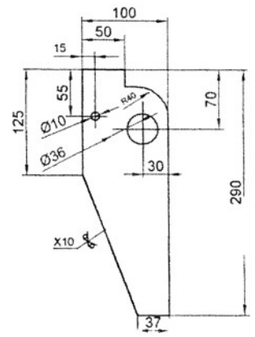

Поз.5 /МК 320-02-05/
М 1 : 1

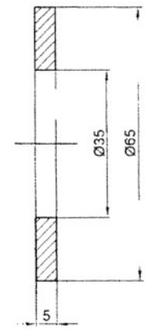

Всички неозначени заварки са с катет 10 мм.
Металната конструкция се почиства от ръжда, минизира и боядисва с блажна боя

Поз.4 /МК 320-02-04/
М 1 : 2

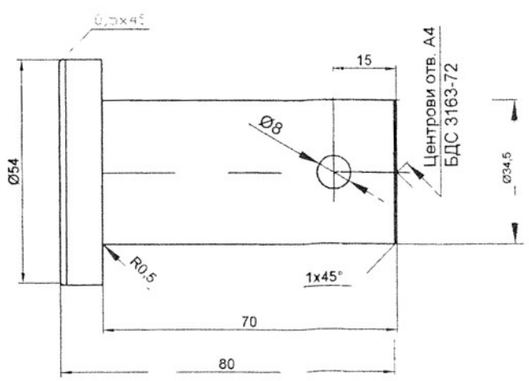

Поз.	Означение	Наименование	Кол.	Материал	Заб.
7	МК 320-02-06	Планка 50x35x5	1		б.ч.
6	БДС 55-77	Шплинт 8x45	1		
5	МК 320-02-05	Шайба	1		
4	МК 320-02-04	Болт	1		
3	МК 320-02-03	Планка	1		
2	МК 320-02-02	Планка	2		
1	МК 320-02-01	Планка 200x200x10	1	Ст 3	б.ч.

БПС
Смукателен савак БПС1

МК 320-02-00

Изм.	Бр.	№ на док.	Подпис	Дата
Разраб.		Маринова		07.06
Н.контрол		Еленкова		07.06
Проверил		Гергова		07.06

Лапи опорни

Стадий	Маса	Мащаб
		1 : 2
Лист	Вс.листа	

АЕЦ "КОЗЛОДУЙ" ЕАД