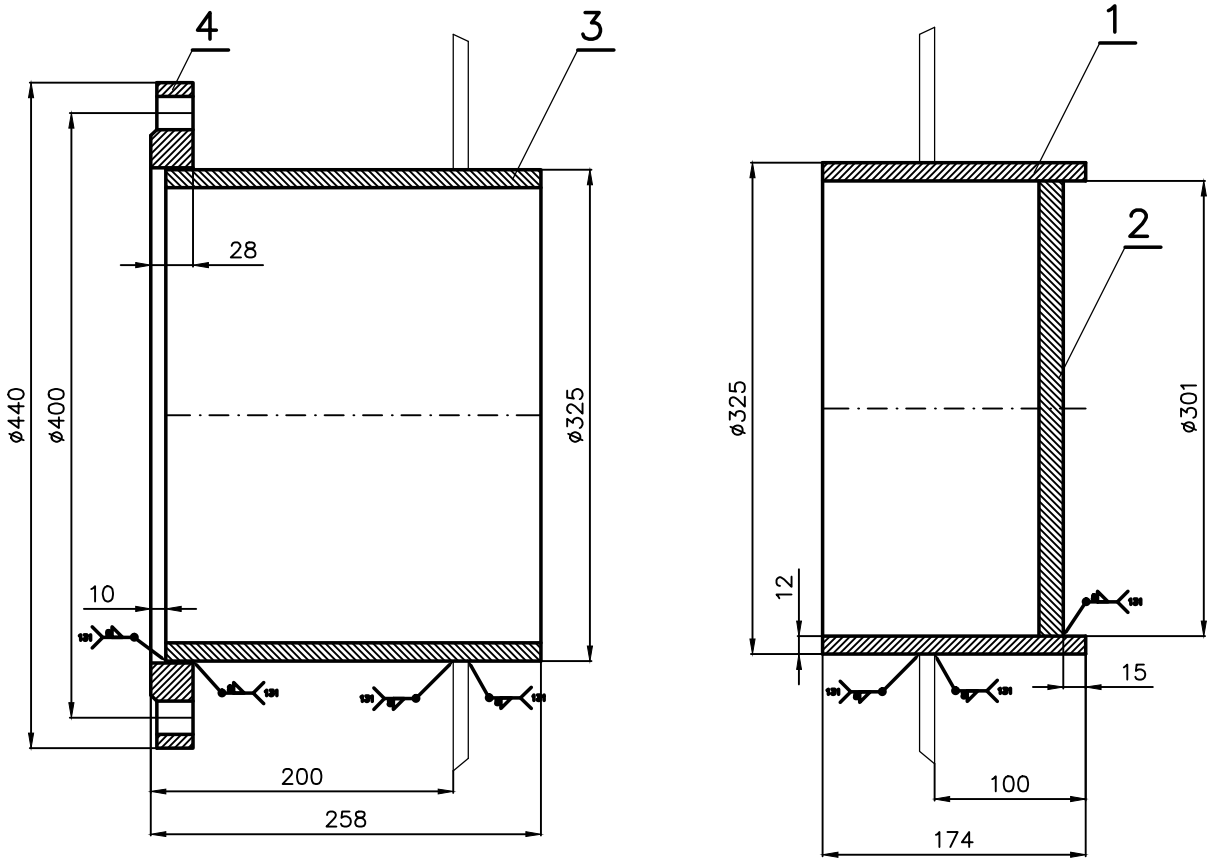

поз.	Стандарт	Наименование	кол.	Материал	един. маса kg	общо маса kg
4	ОСТ 34-42-425	Фланец Ру=1МРа, Ду300	1	1.4541	13.03	13.03
3	ОСТ 34-42-416	Тръба ø325x12 L=248	1	1.4541	23.11	23.11
2	по наст. черт.	Лист 16 ø301 L=16	1	1.4541	8.88	8.88
1	ОСТ 34-42-416	Тръба ø325x12 L=174	1	1.4541	16.22	16.22

Този документ не може да бъде копиран, предоставян на или използван от трети лица, без предварително писмено съгласие на ЕНПРО

The reproduction, transmission or use of this document is not permitted without prior written permission by ENPRO.

Маса Wight 61.24kg

Част/Part	Стадий/Stage	Мащаб/Scale	Формат/Size	Дата/Date
МТ/ME	РП/DD	1:5	A4	10.2017

Обект: /Object: АЕЦ Козлодуй
Подобект: /Subobject: Машинна зала. Бл.6

ТАБЛИЦА ЗА ИЗМЕНЕНИЯТА
TABLE OF MODIFICATIONS

Рег. Rev.	Изменения Modifications	Дата Date	Име Name

	Дата/Date	Име/Name
Чертал/Drawn	10.2017	Kalyandzhiev
Разраб./Developed by	10.2017	Danailov
Проверил/Checked by	10.2017	Danailov

Щуцер Ду250/Ду300
Nozzle DN250/DN300

ЕНПРО КОНСУЛТ

No:6SH-100-001-09

Файл/File: 6SH-100-001-09.dwg

Лист/Sheet 1

Вс. л./Total sh. 1