No	Подготовка на краищата	Вид на зав. съединение	Термообработка	Добавъчни материали
W4	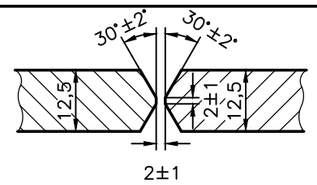	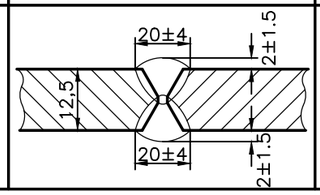		BOHLER SAS 2-IG (Si) EN ISO 14343-A:2007: G 19 9 NbSi

40 (✓)

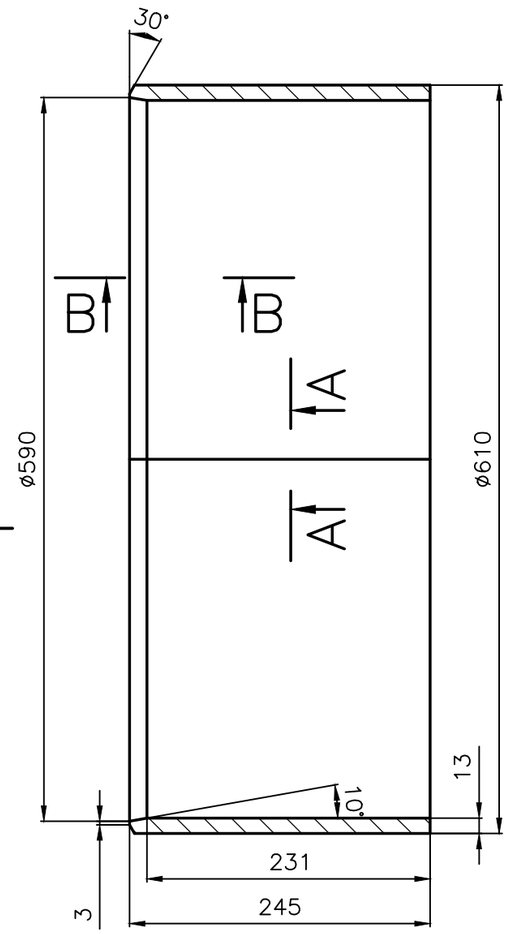

A–A

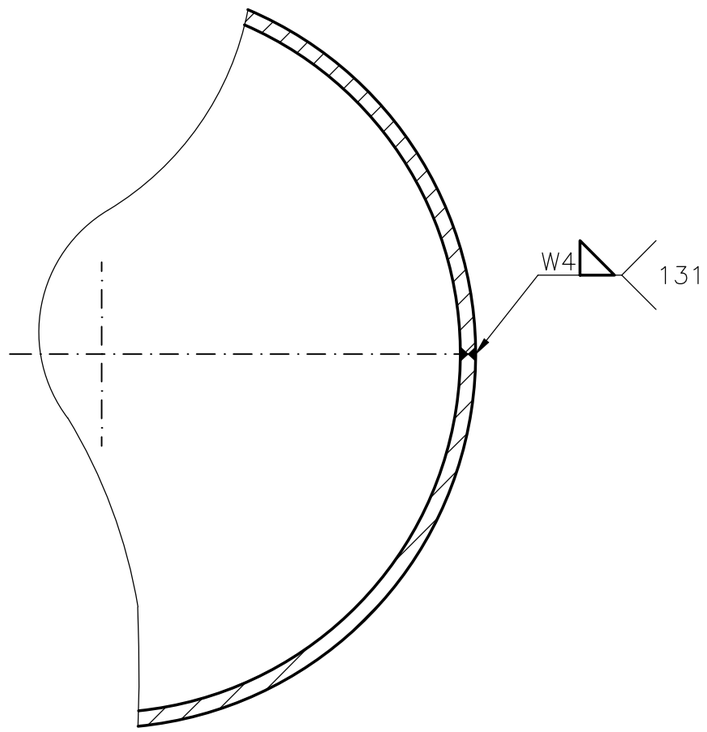

B–B
1:2

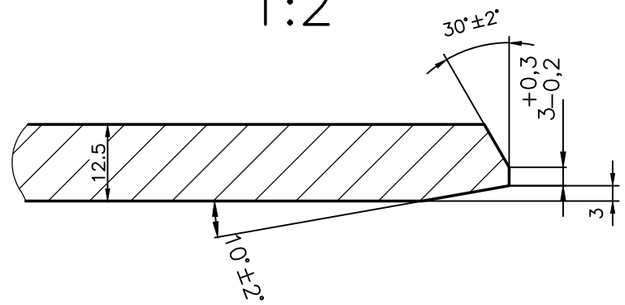

Този документ не може да бъде копиран, предоставян на или използван от трети лица, без предварително писмено съгласие на ЕНПРО.

The reproduction, transmission or use of this document is not permitted without prior written permission by ENPRO.

ТАБЛИЦА ЗА ИЗМЕНЕНИЯТА
TABLE OF MODIFICATIONS

Ред Rev.	Изменения Modifications	Дата Date	Име Name

	Дата/Date	Име/Name
Чертал/Drawn	10.2017	Kalyandzhiev
Разраб./Developed by	10.2017	Danailov
Проверил/Checked by	10.2017	Danailov

ЕН ПРО КОНСУЛТ

Файл/File:6SH-100-001-07-01.dwg

Част/Part	Стадий/Stage	Мащаб/Scale	Формат/Size	Дата/Date
МТ/ME	РП/DD	1:5	A3	10.2017

Обект:/Object: АЕЦ Козлодуй
Подобект:/Subobject: Блок 6. Машинна зала.

Щуцер ø610x12
Лт12,5 1917x245x12
1.4541

No:6SH-100-001-07-01

Лист/Sheet 1
Вс.л./Total sh. 1