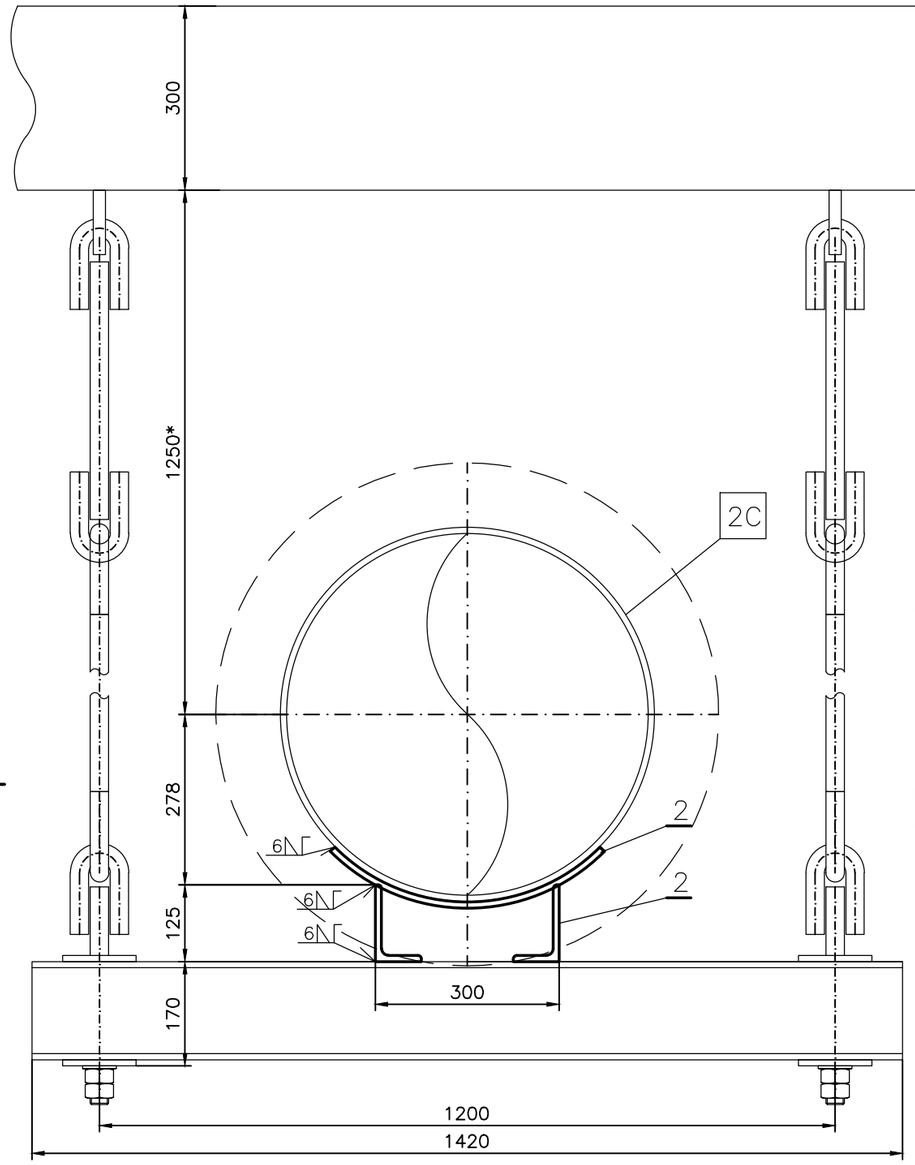

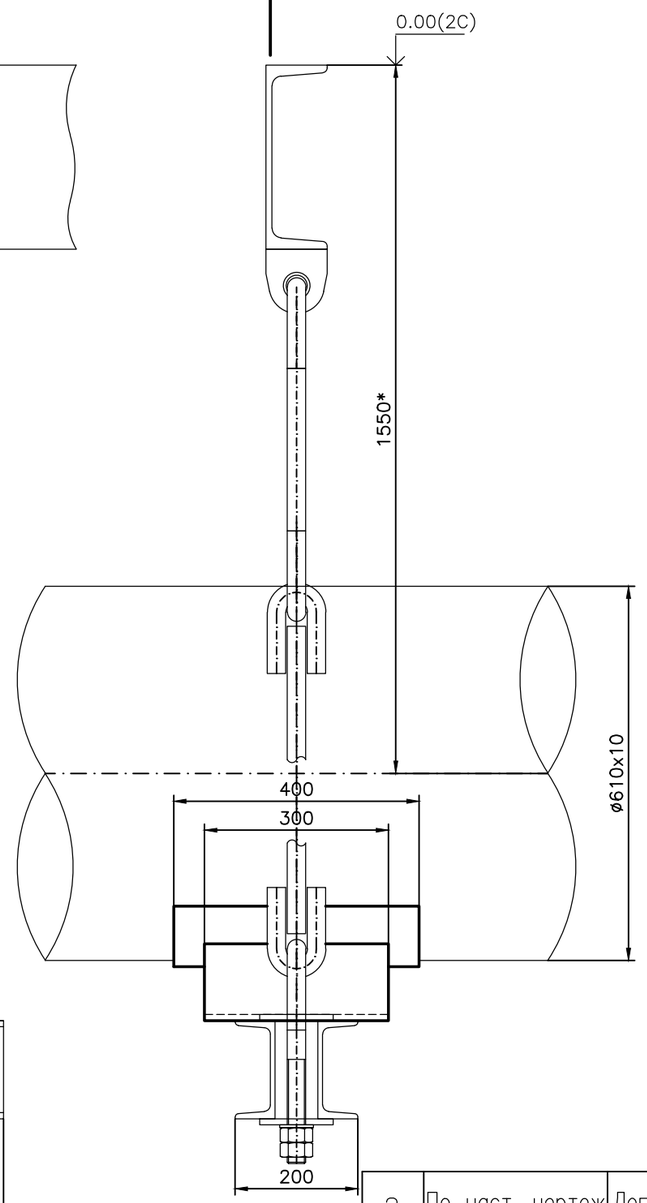

Общо:
Total: 24 kg

Поз. Pos.	Стандарт Standard	Наименование Name	Мярка Dim.	Кол. Quant.	Материал Material	един. per unit / маса, kg	общо total / mass, kg
2	По наст. чертеж	Легло Лт10 480x400x10/ EN 10025-2	бр. pcs.	1	S235	15	15
1	EN 10056-2	Опора DN600 2xL125x75x10	бр. pcs.	1	S235JR	9	9

Този документ не може да бъде копиран, предоставян на или използван от трети лица, без предварително писмено съгласие на ЕНПРО.

The reproduction, transmission or use of this document is not permitted without prior written permission by ENPRO.

ТАБЛИЦА ЗА ИЗМЕНЕНИЯТА
TABLE OF MODIFICATIONS

Ред Rev.	Изменения Modifications	Дата Date	Име Name

	Дата/Date	Име/Name
Чертал/Drawn	10.2017	Nenova
Разраб./Developed by	10.2017	Danailov
Проверил/Checked by	10.2017	Danailov

Част/Part: МТ/ME
Стадий/Stage: РП/DD
Мащаб/Scale: 1:10
Формат/Size: А3
Дата/Date: 10.2017

Обект:/Object: АЕЦ Козлодуй
Подобект:/Subobject: Машинна зала бл.6

Подвеска твърда №2С DN600
Rigid hanger №2C DN600

ЕНПРО КОНСУЛТ

No:6SH-100-006-02

Лист/Sheet: 1
Вс.л./Total sh.: 1

Файл/File: 6SH-100-006-02.dwg

ЗАБЕЛЕЖКИ:

1.Заваръчните шевове да се изпълнят ръчно както следва:
W1 – с електроди Boehler FOX EV50 EN ISO 2560-A:2005 E 42 5 B 42 H5

2.Стоманените конструкции и видими стоманени части да се защитят с 2 пласта епоксиден грунд и 2 пласта епоксиден емайл лак, след механично почистване на повърхностите до метален блясък.

3.Размерите, означени с (*) се уточняват при монтаж.