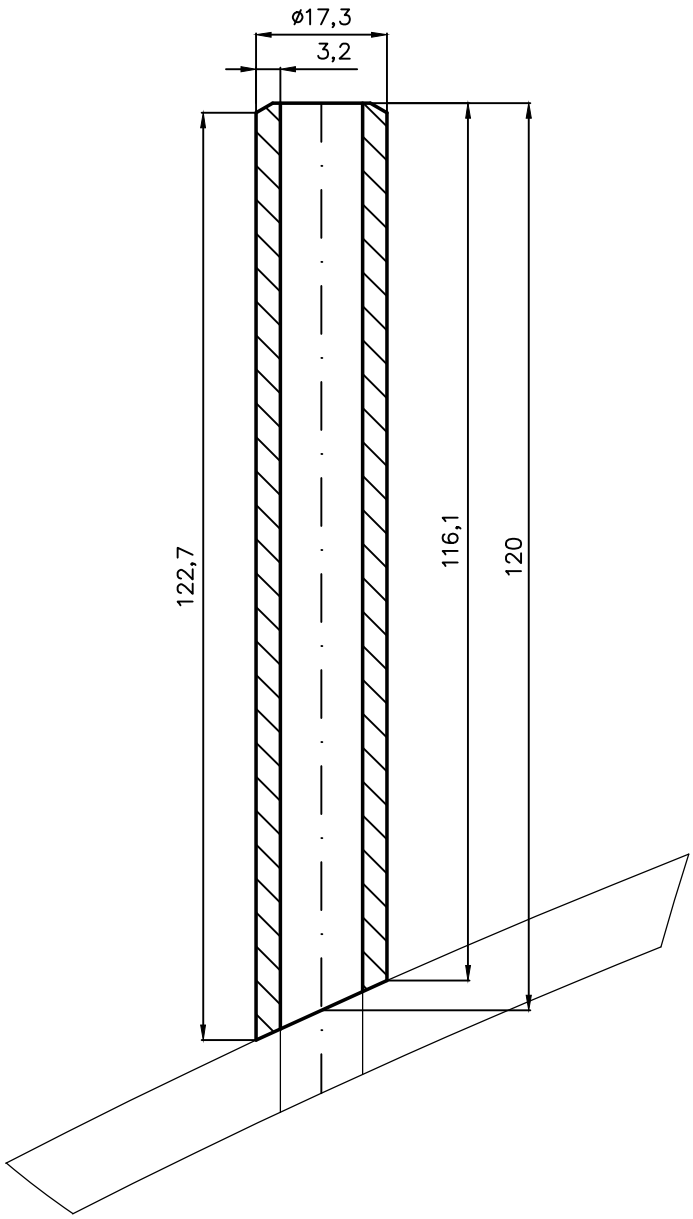

Този документ не може да бъде копиран, предоставян на или използван от трети лица, без предварително писмено съгласие на ЕНПРО

The reproduction, transmission or use of this document is not permitted without prior written permission by ENPRO.

Маса
Wight 0,14kg

Част/Part	Стадий/Stage	Мащаб/Scale	Формат/Size	Дата/Date
МТ/ME	РП/DD	1:1	A4	10.2017

Обект: /Object: АЕЦ Козлодуй
Подобект: /Subobject: Машинна зала. Бл.5

ТАБЛИЦА ЗА ИЗМЕНЕНИЯТА
TABLE OF MODIFICATIONS

Peg. Rev.	Изменения Modifications	Дата Date	Име Name

	Дата/Date	Име/Name
Чертал/Drawn	10.2017	Kalyandzhiev
Разраб./Developed by	10.2017	Danailov
Проверил/Checked by	10.2017	Danailov

Щуцер за налягане DN10

тръба ø17,2x3,2 L=124/EN 10216-5 1.4541

ЕН ПРО КОНСУЛТ

No:5SH-100-001-17

Лист/Sheet 1
Вс.л./Total sh. 1

Файл/File: 5SH-100-001-17.dwg