No	Заваръчна подготовка	Скос	Покриване	Материали за заваряване	Материал	Основен слой	Допълнителни слоеве
W1	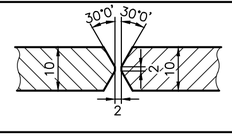	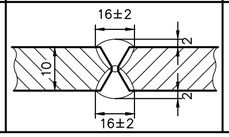		BOHLER SAS 2-IG EN ISO 14343-A: W 19 9 Nb BOHLER SAS 2 EN 1600:1997 E 19 9 Nb B 2 2	ø1820x10 1.4541 X6CrNiTi18-10	SG (GTAW)	E (SMAW)

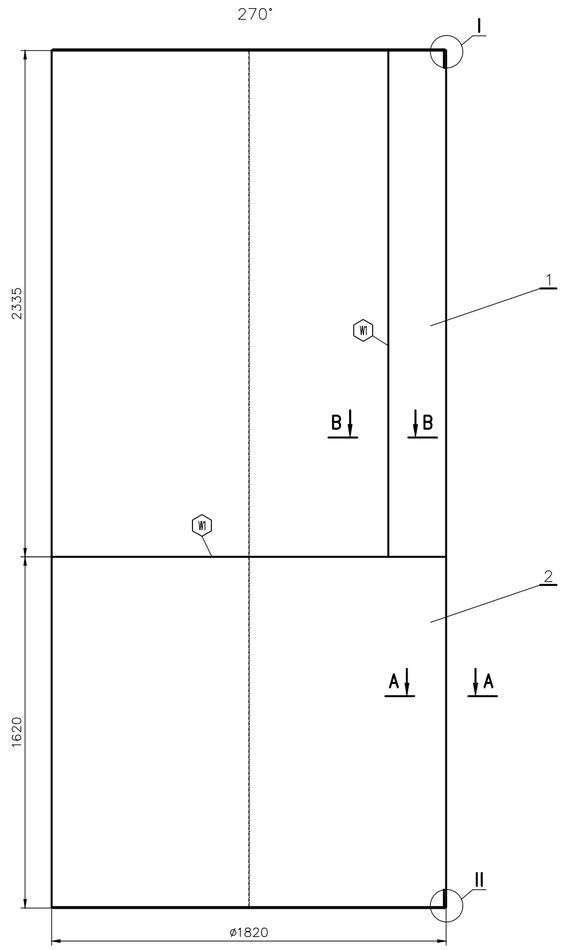

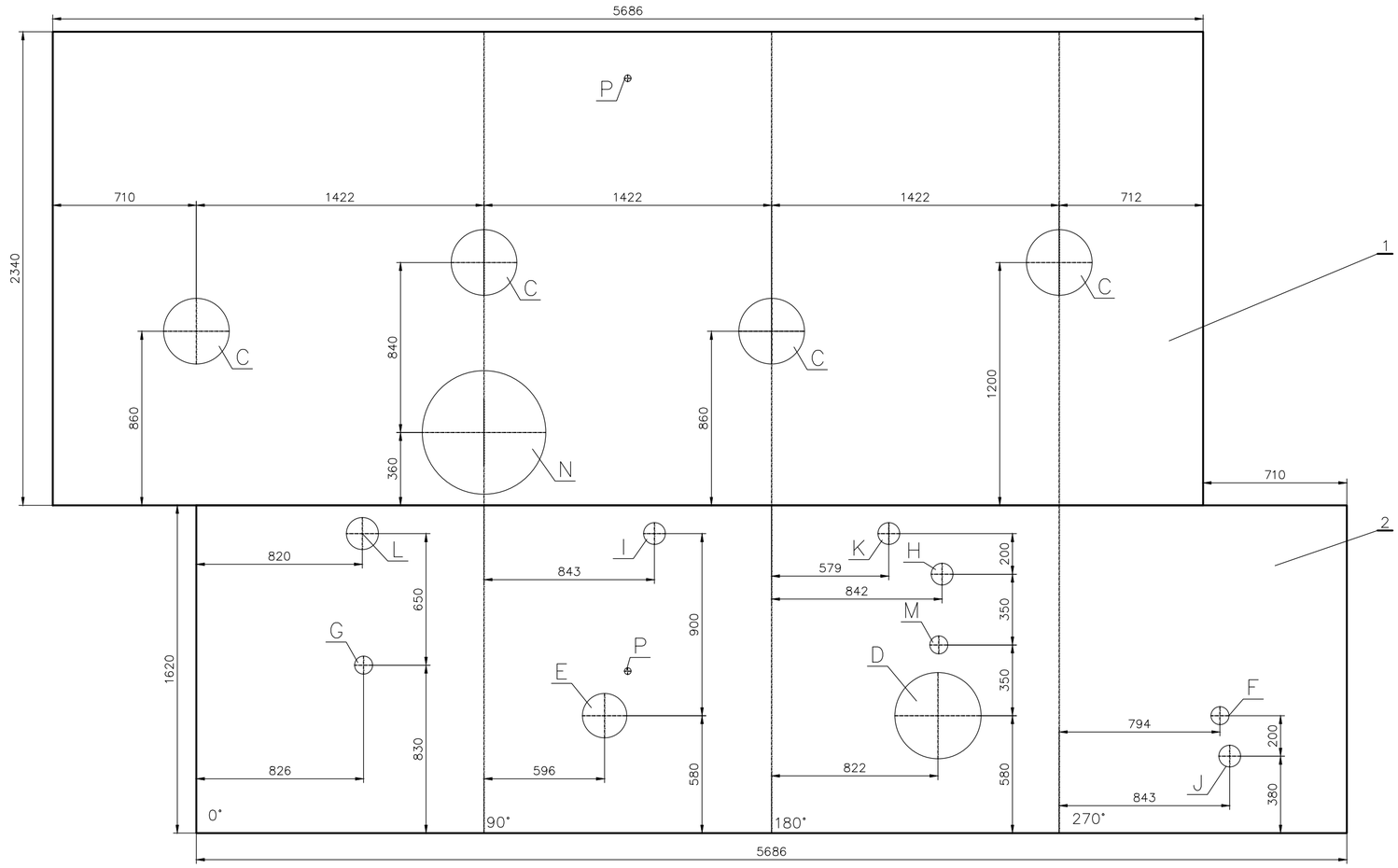

Забележки:
1. Шаблоните за изрязване на отвори за щуцери гледай на ч.No5SH-100-002-01,09

общо тегло: 1779

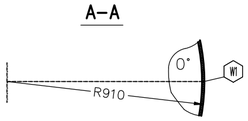

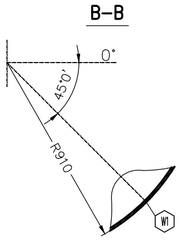

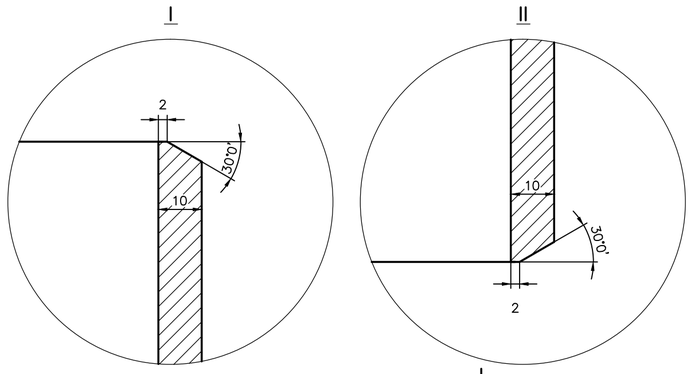

поз.	Стандарт	Наименование	кол.	Материал	един. маса kg	общо маса kg
2	EN 10028-7	Лист 10x5686x1620 mm	1	1.4541	728	728
1	EN 10028-7	Лист 10x5686x2340 mm	1	1.4541	1051	1051

Този документ не може да бъде копиран, предоставян на или използван от трети лица, без предварително писмено съгласие на ЕНПРО.

ТАБЛИЦА ЗА ИЗМЕНЕНИЯТА			
Ред.	Изменения	Дата	Име

	Дата	Име
Чертал	10.2017	Калянджиев
Разработил	10.2017	Калянджиев
Проверил	10.2017	Данаилов

Част	Стадий	Мащаб	Формат	Дата
МТ	РП	1:20	А2	10.2017

Обект: АЕЦ "Козлодуй"
Подобект: Машинна зала. Блок 5

5SH10B01
Цилиндър ø1800

ЕН ПРО КОНСУЛТ

No 5SH-100-001-02

Лист 1
Вс.листа 1

Файл: 5SH-100-001-02.dwg